FUER DIESES DOKUMENT UND DEN DARIN DARGESTELLTEN GEGENSTAND BEHALTEN WIR UNS ALLE RECHTE VOR! VERVIELFAELTIGUNGEN, BEKANNTGABE AN DRITTE ODER VERWENDUNG SEINES INHALTS SIND OHNE UNSERE AUSDRUECKLICHE ZUSTIMMUNG VERBOTEN!

WE RESERVE ALL RIGHTS IN THIS DOCUMENT AND IN THE INFORMAT CONTAINED THERAL REPRODUCTION, USE OR DISCLOSURE TO THIRD PARTIES WITHOUT EXPRESS AUTHORITY IS STRICTLY FORBIDDEN!

INDEX	AENDERUNGEN / modifications	DAT	NAME
A	Artikelnummer vergeben.	12.08.05	Eib

PT GEPRUEFT / PT approved	DAT 12.08.05	VIS Ahu	
FIB FREIGABE / FIB released	WERK PDE	DAT 12.08.05	VIS
	WERK	DAT	VIS

NICHT TOLERIERTE MASSE NACH NORM DIN 6929
dimensions without tolerances conform to standard DIN 6929

ABFUELLTEMPERATUR Filling temperature	≤	°C	
KONDITIONIERUNGSTEMP Conditioning temperature	≤	85 °C	
CO_2 GEHALT CO_2 content	≤	g/l	
ALKOHOLGEHALT Alcohol content	≤	Vol%	
KOPFDRUCK Axial pressure		daN	

VERWENDUNG Disposal	MW	AW	EW	
PROZESS Process	BB	PB	EPB	
		X	X	

VOLUMEN FUELLVOLL Capacity filljoint	ml ±	ml	
VOLUMEN RANDVOLL Capacity brimful	116 ml ±	5 ml	
GLASGEWICHT CA. Approx. glass weight	110 g		
MITTL. WANDSTAERKE Average wall thickness	2.77 mm		
HALSANSCHLUSS-D Neck connection dia.	43.5 mm		
HALSDURCHGANG-D MIN Min. through bore	mm		
FARBE Color	WE		

BEMERKUNG Remarks	EA 04.3/05		
KUNDE Customer			
AEHNLICH WIE Similar to			
ERSETZT NR Replace No			
OFFERT-NR Offer No	E4H0605.0116.6102_A		
MASSTAB Scale	1:1		
GEZ Des	Eib	DAT 12.08.05	DATEITYP File typ AZ

CENTERGLASSLINE

BEZEICHNUNG Designation: 116ml Sechseckglas TO

ARTIKEL-NR Item No: 4H109.0116.6102

INDEX: A

SAP 28261

48mm Twist-Off-Mundstück nach FD 157

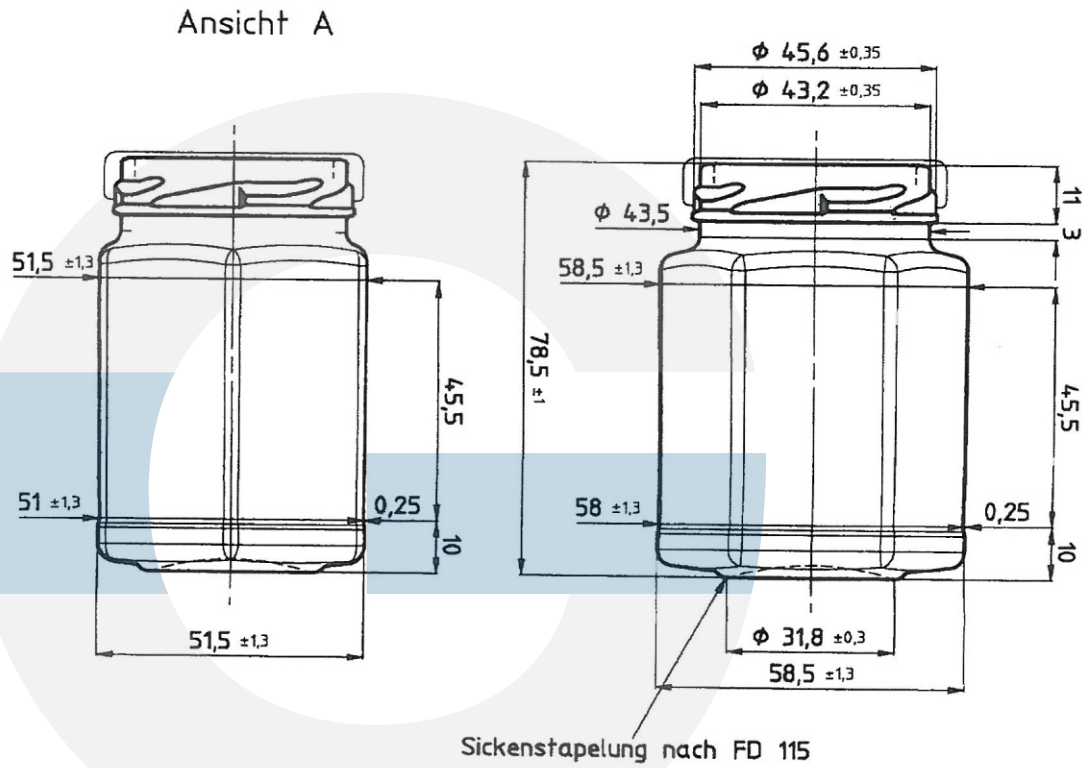
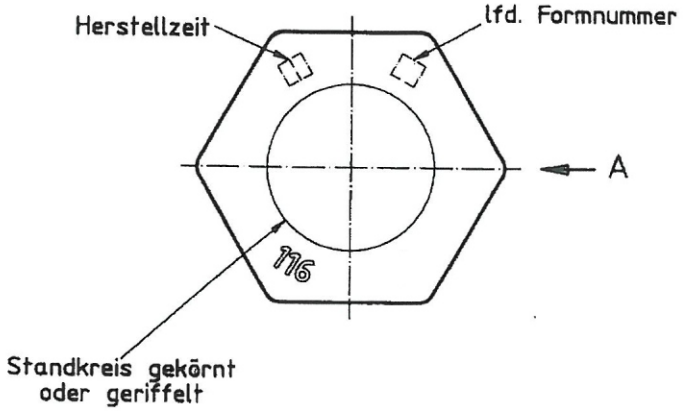
Bodenansicht